Схема электрическая принципиальная прибора Ц4353

Приложение А

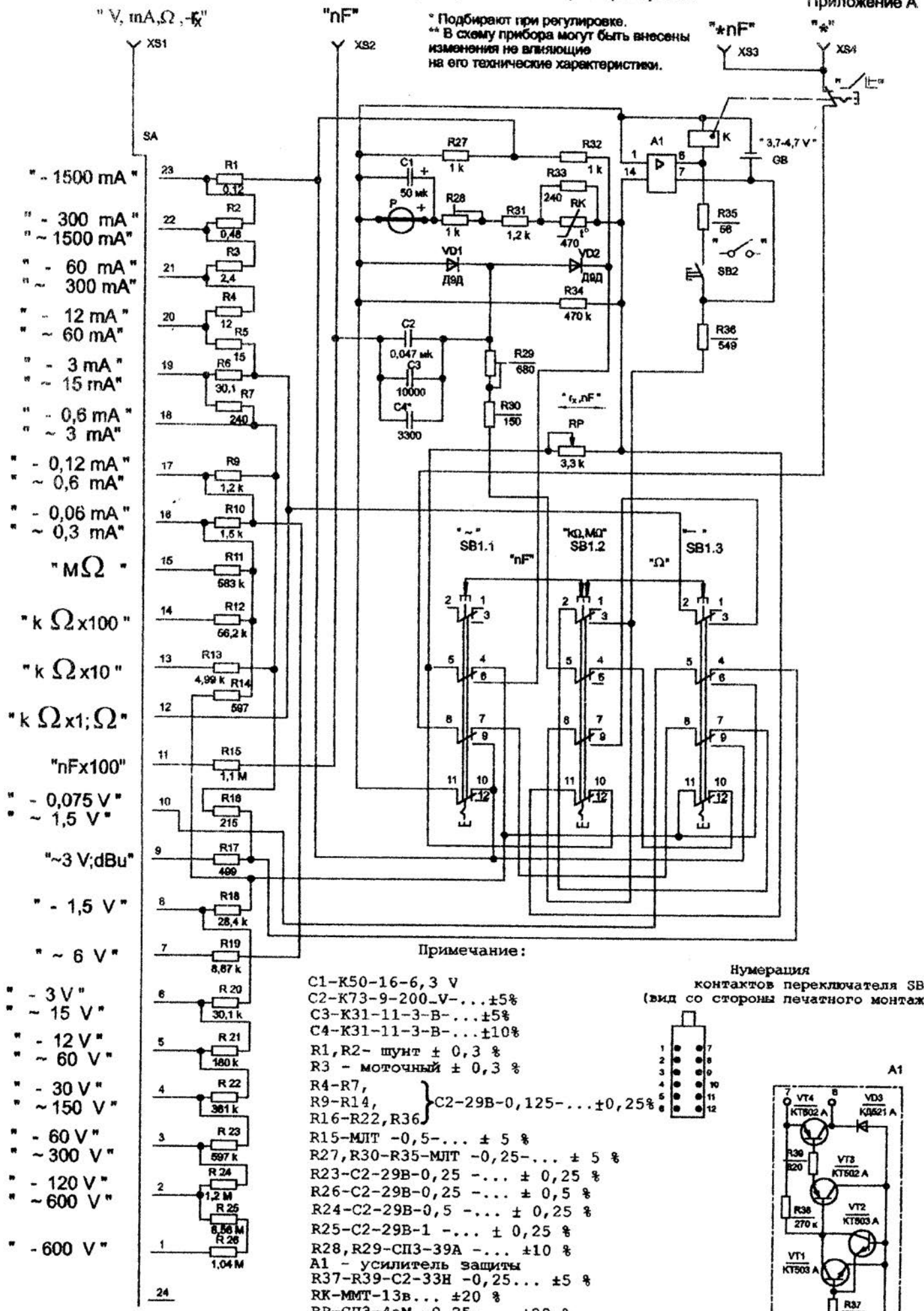

* Подбирают при регулировке.
** В схему прибора могут быть внесены изменения не влияющие на его технические характеристики.

Примечание:

C1-К50-16-6,3 V
C2-К73-9-200_V-...±5%
C3-К31-11-3-В-...±5%
C4-К31-11-3-В-...±10%
R1,R2- шунт ± 0,3 %
R3 - моточный ± 0,3 %
R4-R7, R9-R14, R16-R22,R36 } C2-29В-0,125-...±0,25%
R15-МЛТ -0,5-... ± 5 %
R27,R30-R35-МЛТ -0,25-... ± 5 %
R23-C2-29В-0,25 -... ± 0,25 %
R26-C2-29В-0,25 -... ± 0,5 %
R24-C2-29В-0,5 -... ± 0,25 %
R25-C2-29В-1 -... ± 0,25 %
R28,R29-СП3-39А -... ±10 %
A1 - усилитель защиты
R37-R39-C2-33Н -0,25... ±5 %
RK-ММТ-13в... ±20 %
RP-СП3-4аМ -0,25-... ±20 %
GB - Элемент 316 " Уран М"
SB1- П2К

Нумерация контактов переключателя SB1 (вид со стороны печатного монтажа)
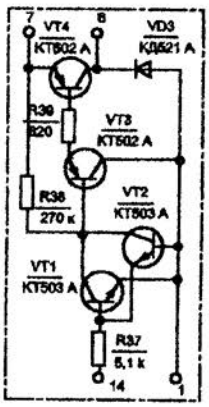
A1